PrepStand™ Max

Guía del usuario

E

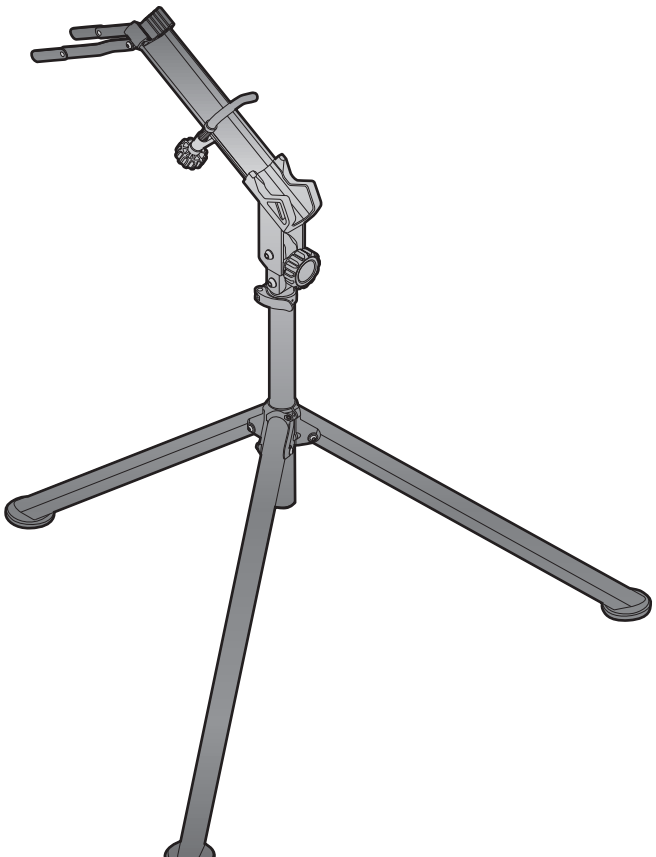

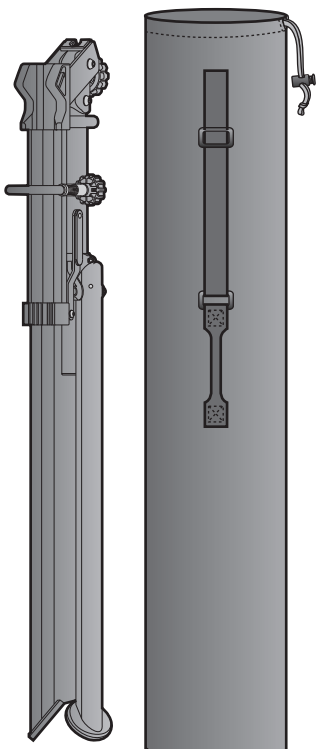

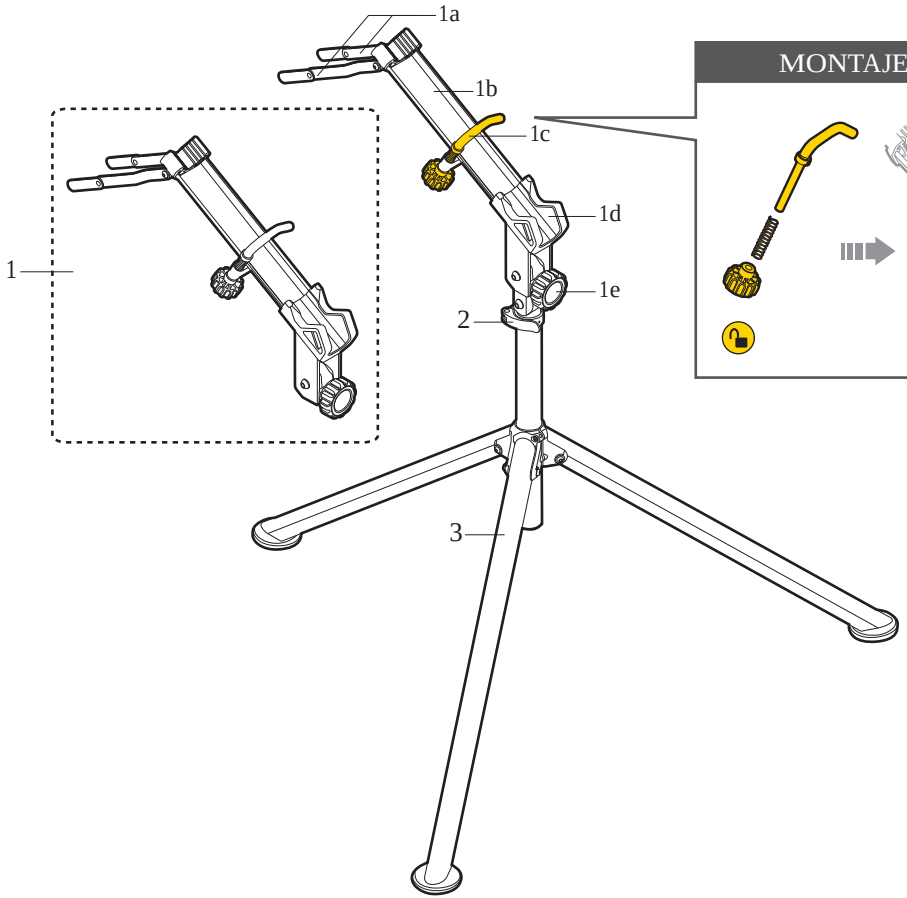

MONTAJE DE LA UNIDAD DE FIJACIÓN

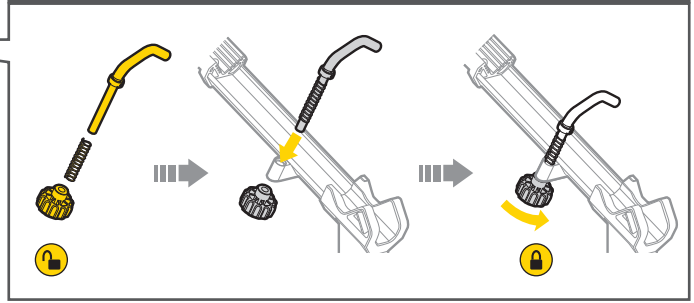

LISTA DE ELEMENTOS

1. Unidad principal
   - 1a. Estabilizador rueda delantera
   - 1b. Soporte de la barra descendente
   - 1c. Fijación de la barra diagonal
   - 1d. Soprte de la abrazadera inferior
   - 1e. Tornillo de pliegue/despliegue
2. Palanca de ajuste de altura de la bicicleta
3. Patas de soporte

COLOCACIÓN

A. PATAS DE SOPORTE

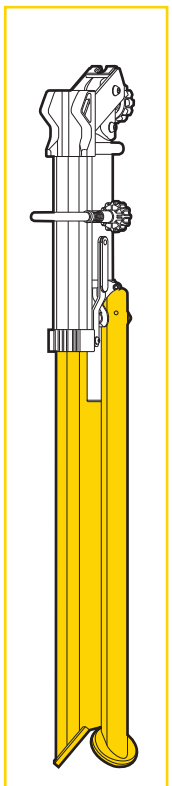

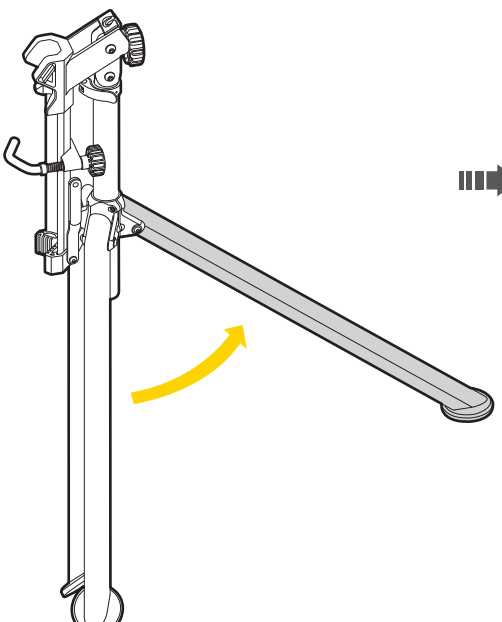

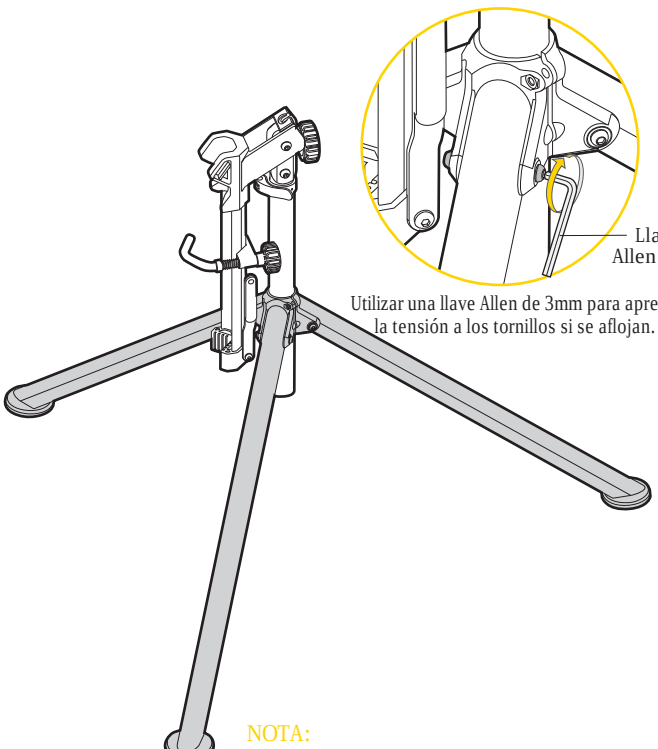

Utilizar una llave Allen de 3mm para apretar la tensión a los tornillos si se aflojan.

NOTA:
Abrir siempre las patas de soporte completamente para estabilizar.

B-1 Unidad Principal

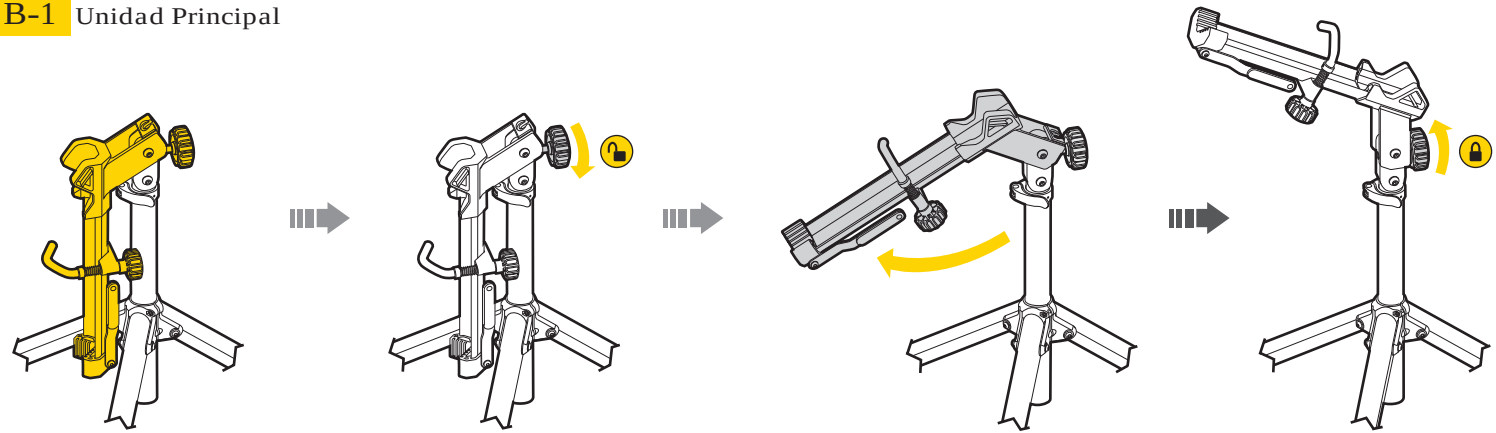

B-2 Unidad de fijación del tubo diagonal

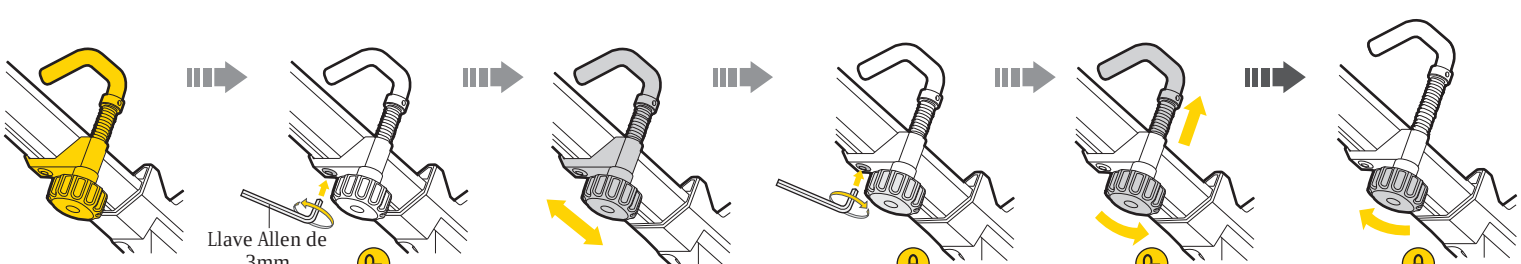

B-3 Estabilizador de la rueda delantera

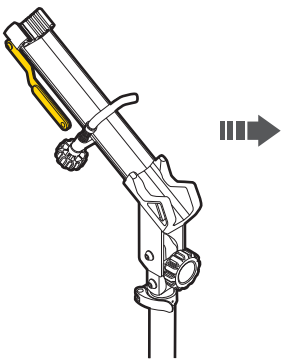

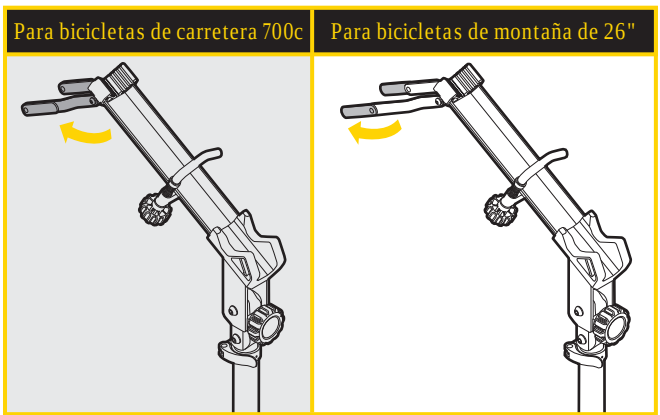

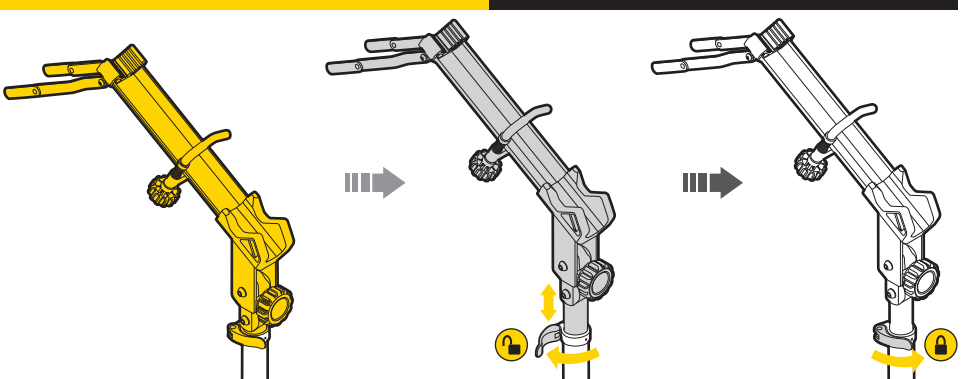

CARACTERÍSTICAS

- Tubo de aluminio resistente 6061 T6.
- Base baja y ancha con gran estabilidad.
- Palanca de ajuste de altura de la bicicleta para una fácil regulación.
- Equipado con estabilizador de rueda delantera.
- Sujeta con seguridad su bici por la barra diagonal y caja pedalier.
- Disponible para todo tipo de cuadros con fijación del tubo diagonal.
- Fácil apertura, y almacenamineto.
- Incluída bolsa de transporte.

Altura abrazadera CP: 42.5" - (80 cm - 108 cm)
Diámetro de la base: 40.1" (1021 cm)
Tamaño doblado: (LxAxAl) 7.9" x 4.7" x 37.4" (20 x 12 x 95 cm)
Peso: 2.4 Kgs

⚠ IMPORTANTE

1. Abra siempre completamente las patas de soporte para estabilizar
2. Cuando coloque la bicicleta, aegúrese de que la palanca de ajuste de altura está apretada firmemente.
3. Mantenga la unidad principal paralela con una de la patas del soporte para estabilizar.

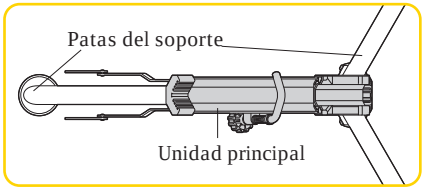

GARANTÍA LIMITADA

2 años de Garantía: Todos los componentes mecánicos contra defectos de fabricación solamente.

Requerimientos para reclamación de garantía

Para obtener servicio de garantía, debe estar en posesión de su recibo de compra. Para los productos devueltos sin recibo de compra, se asumirá que la garantía comienza en su fecha de fabricación. Cualquier garantía será invalidada si el producto está dañado debido a golpes del usuario, abuso o alteración del sistema, modificación o utilización distinta a la que se describe en este manual.

* Las especificaciones y diseño están sujetas a cambios sin previo aviso.

Los productos Topeak están disponibles sólo en tiendas de ciclismo especializadas.
Por favor, contacte con su distribuidor Topeak autorizado más cercano para cualquier pregunta.
Página Web: www.topeak.com

Copyright © Topeak, Inc. Impreso en Taiwan / 2005

M-TW008-E 9/05